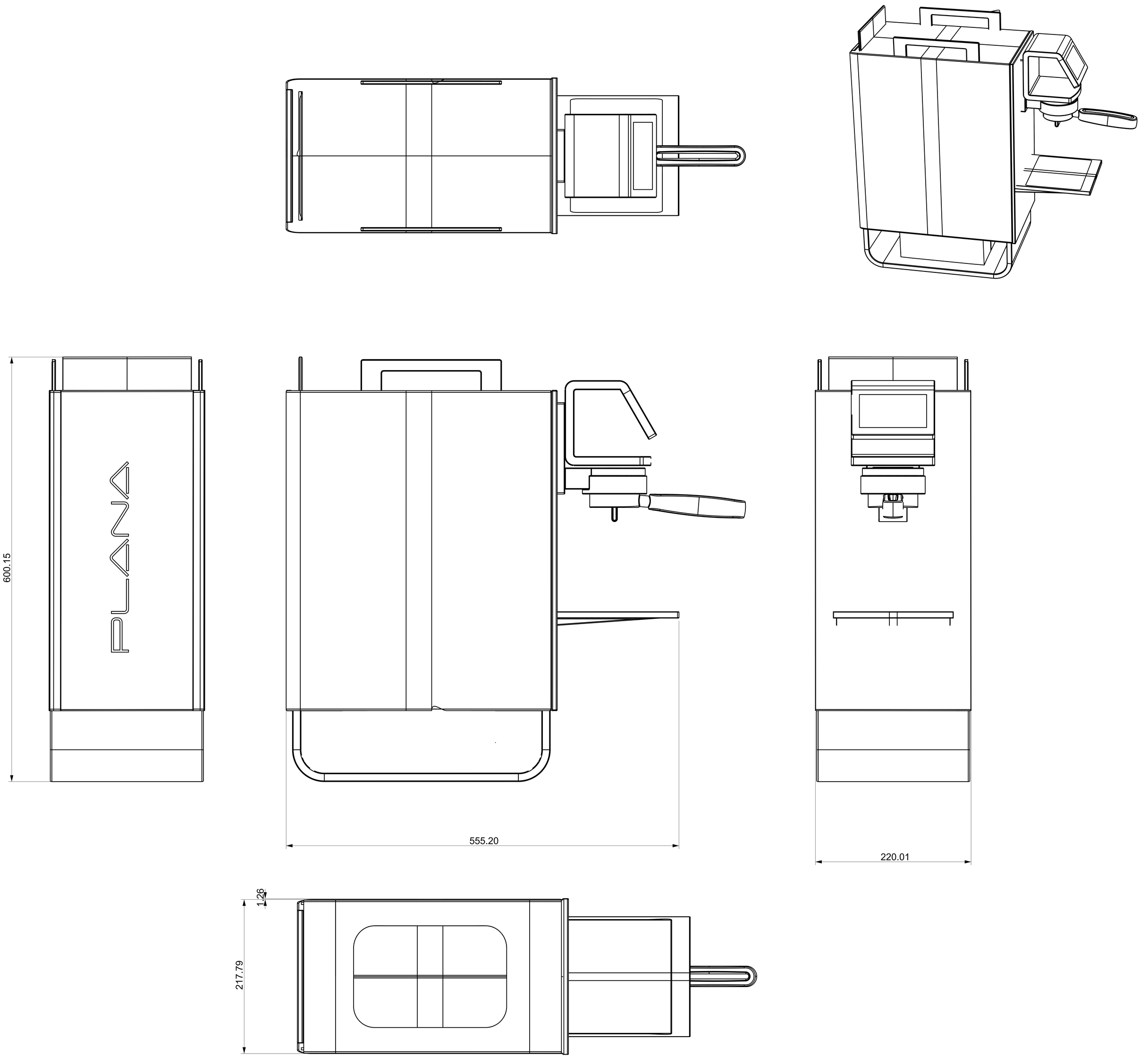
PLANA
600.15
555.20
220.01
1.26
217.79